ДЕКУШ
проектное бюро

Проект складского помещения "Комус"
Адрес объекта: г.Екатеринбург, ул. Артинская д.12-Б

Рабочая документация

Архитектурные решения

KS-1125-АР

ГАП Декуш О.И

Уфа 2025

АССОЦИАЦИЯ САМОРЕГУЛИРУЕМЫХ ОРГАНИЗАЦИЙ ОБЩЕРОССИЙСКАЯ НЕГОСУДАРСТВЕННАЯ НЕКОММЕРЧЕСКАЯ ОРГАНИЗАЦИЯ – ОБЩЕРОССИЙСКОЕ МЕЖОТРАСЛЕВОЕ ОБЪЕДИНЕНИЕ РАБОТОДАТЕЛЕЙ «НАЦИОНАЛЬНОЕ ОБЪЕДИНЕНИЕ САМОРЕГУЛИРУЕМЫХ ОРГАНИЗАЦИЙ, ОСНОВАННЫХ НА ЧЛЕНСТВЕ ЛИЦ, ВЫПОЛНЯЮЩИХ ИНЖЕНЕРНЫЕ ИЗЫСКАНИЯ, И САМОРЕГУЛИРУЕМЫХ ОРГАНИЗАЦИЙ, ОСНОВАННЫХ НА ЧЛЕНСТВЕ ЛИЦ, ОСУЩЕСТВЛЯЮЩИХ ПОДГОТОВКУ ПРОЕКТНОЙ ДОКУМЕНТАЦИИ»

027816489818-20251216-0857
(регистрационный номер выписки)

16.12.2025
(дата формирования выписки)

ВЫПИСКА
из единого реестра сведений о членах саморегулируемых организаций в области инженерных изысканий и в области архитектурно-строительного проектирования и их обязательствах

Настоящая выписка содержит сведения о юридическом лице (индивидуальном предпринимателе), осуществляющем подготовку проектной документации:

Индивидуальный предприниматель Декуш Ольга Игоревна
(полное наименование юридического лица/ФИО индивидуального предпринимателя)

318028000094579
(основной государственный регистрационный номер)

1. Сведения о члене саморегулируемой организации:		
1.1	Идентификационный номер налогоплательщика	027816489818
1.2	Полное наименование юридического лица (Фамилия Имя Отчество индивидуального предпринимателя)	Индивидуальный предприниматель Декуш Ольга Игоревна
1.3	Сокращенное наименование юридического лица	ИП Декуш Ольга Игоревна
1.4	Адрес юридического лица Место фактического осуществления деятельности (для индивидуального предпринимателя)	450097, Россия, Республика Башкортостан, г. Уфа, ул. Николая Дмитриева, д. 5
1.5	Является членом саморегулируемой организации	Ассоциация Проектировщиков «Архитектурные Решения» (СРО-П-212-23072019)
1.6	Регистрационный номер члена саморегулируемой организации	П-212-027816489818-0648
1.7	Дата вступления в силу решения о приеме в члены саморегулируемой организации	22.07.2021
1.8	Дата и номер решения об исключении из членов саморегулируемой организации, основания исключения	

2. Сведения о наличии у члена саморегулируемой организации права осуществлять подготовку проектной документации:		
2.1 в отношении объектов капитального строительства (кроме особо опасных, технически сложных и уникальных объектов, объектов использования атомной энергии) (дата возникновения/изменения права)	2.2 в отношении особо опасных, технически сложных и уникальных объектов капитального строительства (кроме объектов использования атомной энергии) (дата возникновения/изменения права)	2.3 в отношении объектов использования атомной энергии (дата возникновения/изменения права)
Да, 22.07.2021	Нет	Нет

3. Компенсационный фонд возмещения вреда		
3.1	Уровень ответственности члена саморегулируемой организации по обязательствам по договору подряда на подготовку проектной документации, в соответствии с которым указанным членом внесен взнос в компенсационный фонд возмещения вреда	**Первый уровень ответственности (не превышает двадцать пять миллионов рублей)**
3.2	Сведения о приостановлении / прекращении права осуществлять подготовку проектной документации объектов капитального строительства	
4. Компенсационный фонд обеспечения договорных обязательств		
4.1	Дата, с которой член саморегулируемой организации имеет право осуществлять подготовку проектной документации по договорам подряда, заключаемым с использованием конкурентных способов заключения договоров, в соответствии с которым указанным членом внесен взнос в компенсационный фонд обеспечения договорных обязательств	
4.2	Уровень ответственности члена саморегулируемой организации по обязательствам по договорам подряда на подготовку проектной документации, заключаемым с использованием конкурентных способов заключения договоров, в соответствии с которым указанным членом внесен взнос в компенсационный фонд обеспечения договорных обязательств	**Нет**
4.3	Дата уплаты дополнительного взноса	**Нет**
4.4	Сведения о приостановлении / прекращении права осуществлять подготовку проектной документации по договорам подряда, заключаемым с использованием конкурентных способов заключения договоров	
5. Фактический совокупный размер обязательств		
5.1	Фактический совокупный размер обязательств по договорам подряда на подготовку проектной документации, заключаемым с использованием конкурентных способов заключения договоров на дату выдачи выписки	**Нет**

Руководитель аппарата

НОПРИЗ

ДОКУМЕНТ ПОДПИСАН УСИЛЕННОЙ КВАЛИФИЦИРОВАННОЙ ЭЛЕКТРОННОЙ ПОДПИСЬЮ

Владелец: «НАЦИОНАЛЬНОЕ ОБЪЕДИНЕНИЕ ИЗЫСКАТЕЛЕЙ И ПРОЕКТИРОВЩИКОВ» «НОПРИЗ»

129090, г. Москва, пр-т Мира, 3, стр.3

СЕРТИФИКАТ 02 A9 64 C2 00 16 B3 DD A0 42 4E 1C 7B 48 A1 7E 77

ДЕЙСТВИТЕЛЕН: с 10.07.2025 по 10.10.2026

А.О. Кожуховский

ВЕДОМОСТЬ ЧЕРТЕЖЕЙ

Лист	Наименование	Примечание
1	Общие данные	
2	Пояснительная записка	
3	План обмерный	
4	План помещения	
5	План монтажа колёсоотбойников	
6	План отделки	
7	План потолков	
8	План расстановки осветительного оборудования	
9	Узлы монтажа обоймы колонны	
10	Схема закладки оконных проёмов	
11	Раздевалка	
12	Ведомость материалов отделки помещений	
13	Ведомость объёмов работ	

ВЕДОМОСТЬ ССЫЛОЧНЫХ И ПРИЛАГАЕМЫХ ДОКУМЕНТОВ

Обозначение	Наименование
СП 1.13130.2020	Системы противопожарной защиты. Эвакуационные пути и выходы (с Изменением №1)
СП 2.13130.2020	Системы противопожарной защиты. Обеспечение огнесойкости объектов защиты
СП 16.13330.2017	Стальные конструкции
СП 20.13330.2016	Нагрузки и воздействия
СП 28.13330.2017	Защита строительных конструкций от коррозии
СП 29.13330.2011	Полы. Актуализированная редакция СНиП 2.03.13-88
СП 48.13330.2019	Организация строительства
СП 49.13330.2010	Безопасность труда в строительстве. Часть 1. Общие требования труда в строительстве
СП 52.13330.2016	Естественное и искусственное освещение. Актуализированная редакция СНиП 23-05-95*
СП 63.13330.2018	Бетонные и железобетонные конструкции. Основные положения
СП 70.13330.2012	Несущие и ограждающие конструкции
СП 118.13330.2022	Свод правил. Общественные здания и сооружения
СП 163.1325800.2014	Конструкции с применением гипсокартонных и гипсоволокнистых листов. Правила проектирования и монтажа ФЗ N123-2018 Технический регламент о требованиях пожарной безопасности (ред. от 14.07.2022)
ГОСТ 23616-79	Контроль точности
ГОСТ 12.3.005-75*	Работы окрасочные. Общие требования безопасности ВСН 58-88(р). Положение об организации и проведении реконструкции, ремонта и технического обслуживания зданий и объектов коммунального и социально-культурного назначения. Нормы проектирования
ГОСТ 27772-2015	Прокат строительных конструкций. Общие технические условия
ГОСТ 26433.2-94	Правила измерений параметров зданий
ГОСТ 23118-2012	Конструкции стальные строительные. Общие технические условия
СП3.13130.2009	Системы противопожарной защиты. Система оповещения и управления эвакуацией людей при пожаре. Требования пожарной безопасности
СП 485.1311500.2020	Системы противопожарной защиты. Установки пожаротушения автоматические. Нормы и правила проектирования
СП6.13130.2021	Системы противопожарной защиты. Электроустановки низковольтные. Требования пожарной безопасности
СП 484.1311500.2020	Системы пожарной сигнализации и автоматизация систем противопожарной защиты
СП 6.13130.2021	Системы противопожарной защиты. ЭЛЕКТРОУСТАНОВКИ НИЗКОВОЛЬТНЫЕ. Требования пожарной безопасности Постановление Правительства РФ от 16 сентября 2020 г. № 1479 "Об утверждении Правил противопожарного режима в Российской Федерации"
ГОСТ Р 21.101-2020	Система проектной документации для строительства. Основные требования к проектной и рабочей документации
Серия 1.073.9-2.08	Комплектные системы КНАУФ. Облицовка. Выпуск 3
Серия 1.045.9-2.08	Комплектные системы. Подвесные потолки. Выпуск 2
СТУ ТРЦ	СПЕЦИАЛЬНЫЕ ТЕХНИЧЕСКИЕ УСЛОВИЯ на ПРОЕКТИРОВАНИЕ И СТРОИТЕЛЬСТВО В ЧАСТИ ОБЕСПЕЧЕНИЯ ПОЖАРНОЙ БЕЗОПАСНОСТИ

Изм..	Кол. уч.	Лист	№ док.	Подп .	Дата
Разраб		Романова			11.25
Н.контр		Декуш			11.25
ГИП		Декуш			11.25

KS-1125-АР

Проект складского помещения "Комус"
Адрес объекта: г.Екатеринбург, ул. Артинская д.12-Б

Проект складского помещения "Комус"

Стадия	Лист	Листов
Р		

Общие данные

ДЕКУШ проектное бюро

Пояснительная записка

Общие данные

Архитектурные решения по помещению РСД Екатеринбург компании ООО «КОМУС», расположенного по адресу:

г. Екатеринбург, ул. Артинская, д.12-Б. выполняются на основе технического задания от заказчика.В отделке помещений и путей эвакуации использовать отделочные материалы, имеющие сертификаты пожарной безопасности (протоколы испытаний на горючесть, распространение пламени, токсичность и дымообразующую способность зарегистрированных в РФ лабораторий и испытательных центров). Размещение оборудования не нарушает действующих норм проектирования РФ.

I. Архитектурно-планировочное решение:

1. В помещении склада необходимо выполнить восстановление кирпичных стен в местах разрушения с последующей покраской на высоту +4.000мм. В бытовом помещении выполняется косметический ремонт, стены восстанвливаются и готовятся к оклейке стеклообоями под покраску. Окно зашивается ГКЛ листами.
2. Двери устанавливаются противопожарные с характеристикой EI60, оборудованные доводчиками, отбойниками, без порога. На дверь в подсобное помещение установить упоры (ограничители хода двери), доводчики и замок.
3. Пол. В помещениях сохраняется существующее напольное покрытие. Уровень чистого пола существующий. В бытовом помещении монтируется коммерческий линолиум с характеристиками КМ2.
4. Потолки. В основном зале сохранить открытый потолок, обеспылить. В бытовом помещении смонтировать потолок Армстронг.
5. Освещение. В проекте применяется освещение подвесными светильниками в соответствии с разработанным электро-техническим проектом.
6. На все скрытые работы предоставить акты.

II. Инженерное оборудование

1. Система Вентиляции и кондиционирования.
2. Систему вентиляции и кондиционирования оставить существующими.

темы под игровую. Систему охранной сигнализации смонтировать в соответствии с ПУЭ.СНиП 3.05.06-85,ВСН 116-87.

3. Электрическая часть:

Все проводники медные, с изоляцией, должны быть установлены в трубчатых кабелях, провода должны иметь цветную кодировку.

Выполнить электрическую разводку и установку электрооборудования согласно проекту.

Установку розеток выполнить по проекту.

Произвести подключение своей электрической системы к распределительному щиту установленному арендодателем.

Установить автоматические выключатели, электросчетчик, промаркированные согласно электротехнического проекта.

4. Интегрирование систем пожарной безопасности объекта будет произведено в соответствии с требованиями действующих норм и правил.

4.1 При разработке противопожарных мероприятий учитывались требования следующих нормативных документов:

ГОСТ 12.1.004-91* Система стандартов безопасности труда. Пожарная безопасность. Общие требования

ГОСТ 12.1.033-81* Система стандартов безопасности труда. Пожарная безопасность. Термины и определения.

СТ СЭВ 383-87 Пожарная безопасность в строительстве. Термины и определения.

Федеральный закон №123-ФЗ Технический регламент о требованиях пожарной безопасности.

СП 1.13130.2020 Эвакуационные пути и выходы.

СП 3.13130.2009 Системы противопожарной защиты. Система оповещения и управления эвакуацией людей при пожаре. Требования пожарной безопасности.

СП 4.13130.2013 Системы противопожарной защиты. Ограничение распространения пожара на объектах защиты. Требования к объемно-планировочным и конструктивным решениям.

СП 485.1311500.2020 Системы противопожарной защиты установки пожаротушения автоматические нормы и правила проектирования.

СП 6.13130.2021 Системы противопожарной защиты. Электроустановки низковольтные. Требования пожарной безопасности.

4.2 Исходные данные для разработки противопожарных мероприятий.

Помещение, по функциональной пожарной опасности, относится к классу Ф1.1 (ст.32 ФЗ №123-ФЗ).

Проектные решения выполнены в соответствии с требованиями нормативных документов по пожарной безопасности и обеспечивают уровень пожарной безопасности людей, установленный ГОСТ 12.1.004-91* и Федеральным законом №123-ФЗ (ред. от 14.07.2022) "Технический регламент о требованиях пожарной безопасности" (с изм. и доп., вступ. в силу с 01.03.2023). Расчет пожарных рисков не требуется. В противопожарной защите Помещения применяются системы, оборудование и другие средства, обеспечивающие высокий уровень защиты и эксплуатационной надёжности. Термины и определения приняты в соответствии с ГОСТ 12.1.033-81*, СТ СЭВ 383-87 и ФЗ №123-ФЗ.

3.1. Требования пожарной безопасности к объемно-планировочным и конструктивным решениям

Строительные конструкции, объемно-планировочные решения, инженерно-технические и организационные мероприятия ограничивают распространение пожара, обеспечивают своевременную и беспрепятственную эвакуацию людей из опасной зоны, их спасение и тушение пожара. Согласно СП 1.13130.2020, ширина эвакуационных путей должна быть не менее 1,2 м.

3.2. Материалы внутренней отделки помещений и путей эвакуации.

В помещениях объетка не должна применятся облицовка из горючих материалов и оклейка плёночными материалами стен и потолка на путях эвакуации. В отделке путей эвакуации используются отделочные и облицовочные материалы, имеющие соответствующие сертификаты пожарной безопасности.

III. Противопожарные мероприятия

Настоящий раздел разработан на основании статья 80 федерального закона РФ от 22 июля 2008 года № 123-ФЗ «Технический регламент о требованиях пожарной безопасности» и распространяется на проектируемы помещения магазина.

1. Противопожарные мероприятия определяются в соответствии с утвержденной проектной документацией.
2. Установленные на территории склада ручные средства пожаротушения – огнетушители в количестве, соответствующие требованиям норм и правил пожарной безопасности.
3. Перед началом эксплуатации склада повесить план эвакуации людей в случае возникновения пожара.

						KS-1125-АР			
						Проект складского помещения "Комус" Адрес объекта: г.Екатеринбург, ул. Артинская д.12-Б			
Изм..	Кол. уч.	Лист	№ док.	Подп .	Дата				
Разраб		Романова			11.25	Проект складского помещения "Комус"	Стадия	Лист	Листов
							Р	2	
Н.контр		Декуш			11.25	Пояснительная записка	ДЕКУШ проектное бюро		
ГИП		Декуш			11.25				

Обмерный план

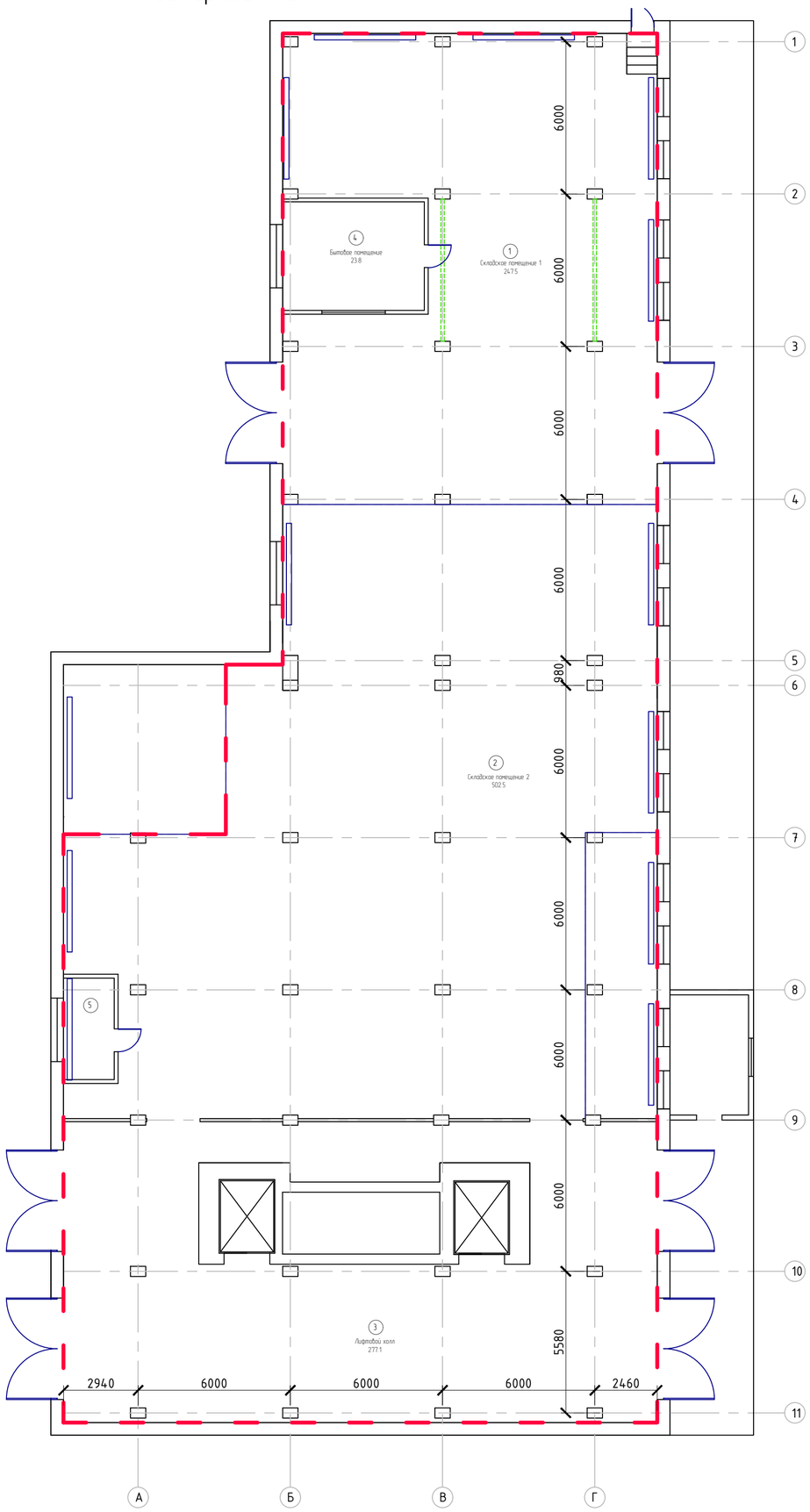

Экспликация помещений

№ п.п.	Наименование помещения	Площадь, $м^2$	Кат. пом-я
1	Складское помещение 1	247,5	
2	Складское помещение 2	502,5	
3	Лифтовой холл	277,1	
4	Раздевалка	23,8	
5	Подсобное помещение	8,0	
Общая площадь		1058,9	

Изм.	Кол.уч.	Лист	№ док.	Подп.	Дата	KS-1125-АР		
						Проект складского помещения "Комус" Адрес объекта: г.Екатеринбург, ул. Артинская д.12-Б		
Разраб		Романова			11.25	Проект складского помещения "Комус"	Стадия	Лист	Листов
							Р	3	
Н.контр		Декуш			11.25	Обмерный план	ДЕКУШ проектное бюро		
ГИП		Декуш			11.25				

План помещения

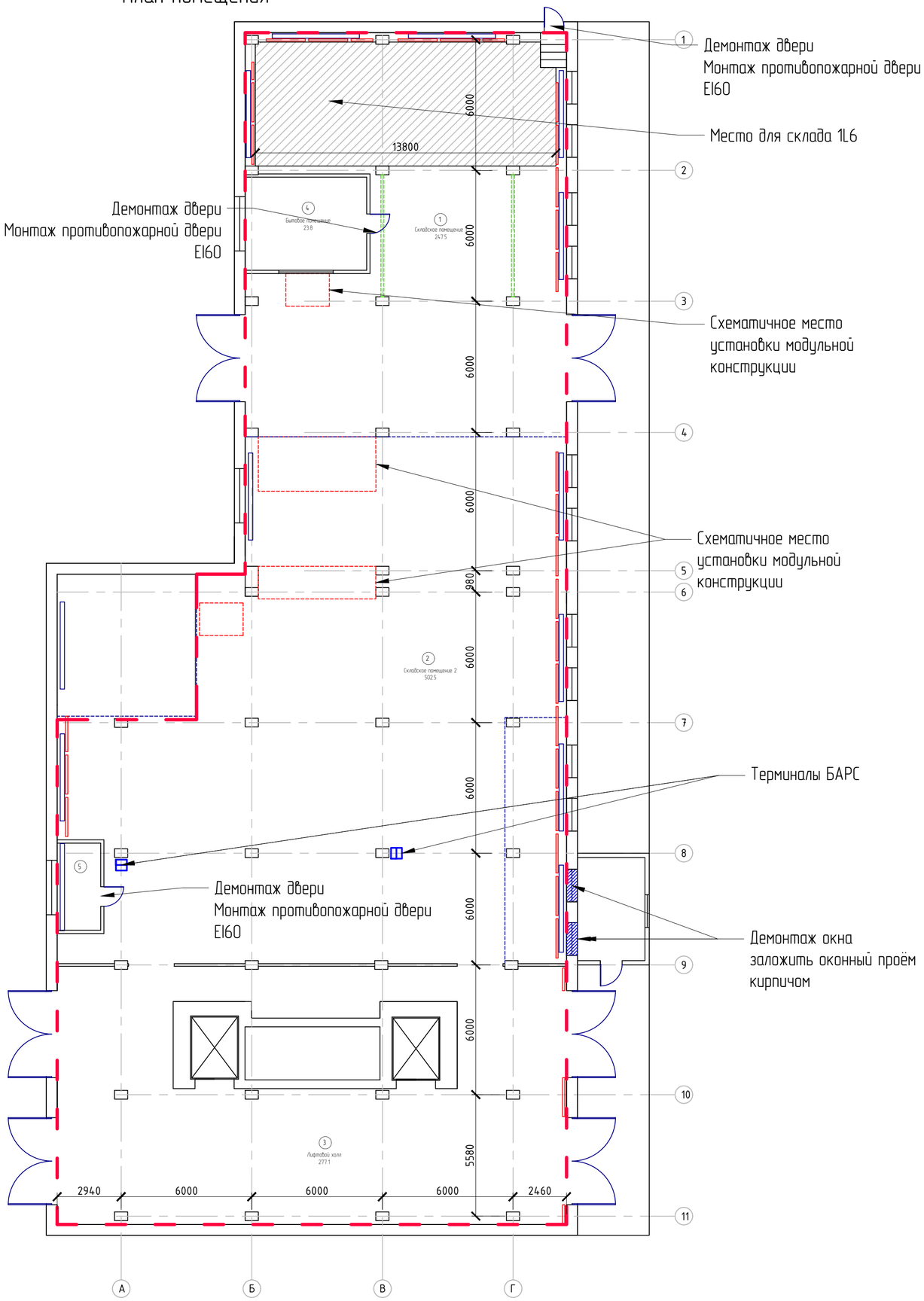

Экспликация помещений

№ п.п.	Наименование помещения	Площадь, $м^2$	Кат. пом-я
1	Складское помещение 1	247,5	
2	Складское помещение 2	502,5	
3	Лифтовой холл	277,1	
4	Раздевалка	23,8	
5	Подсобное помещение	8,0	
Общая площадь		1058,9	

Изм.	Кол. уч.	Лист	№ док.	Подп.	Дата	KS-1125-АР		
						Проект складского помещения "Комус" Адрес объекта: г.Екатеринбург, ул. Артинская д.12-Б		
Разраб		Романова			11.25	Проект складского помещения "Комус"	Стадия	Лист	Листов
							Р	4	
Н.контр		Декуш			11.25	План помещения	ДЕКУШ проектное бюро		
ГИП		Декуш			11.25				

План монтажа колёсоотбойников

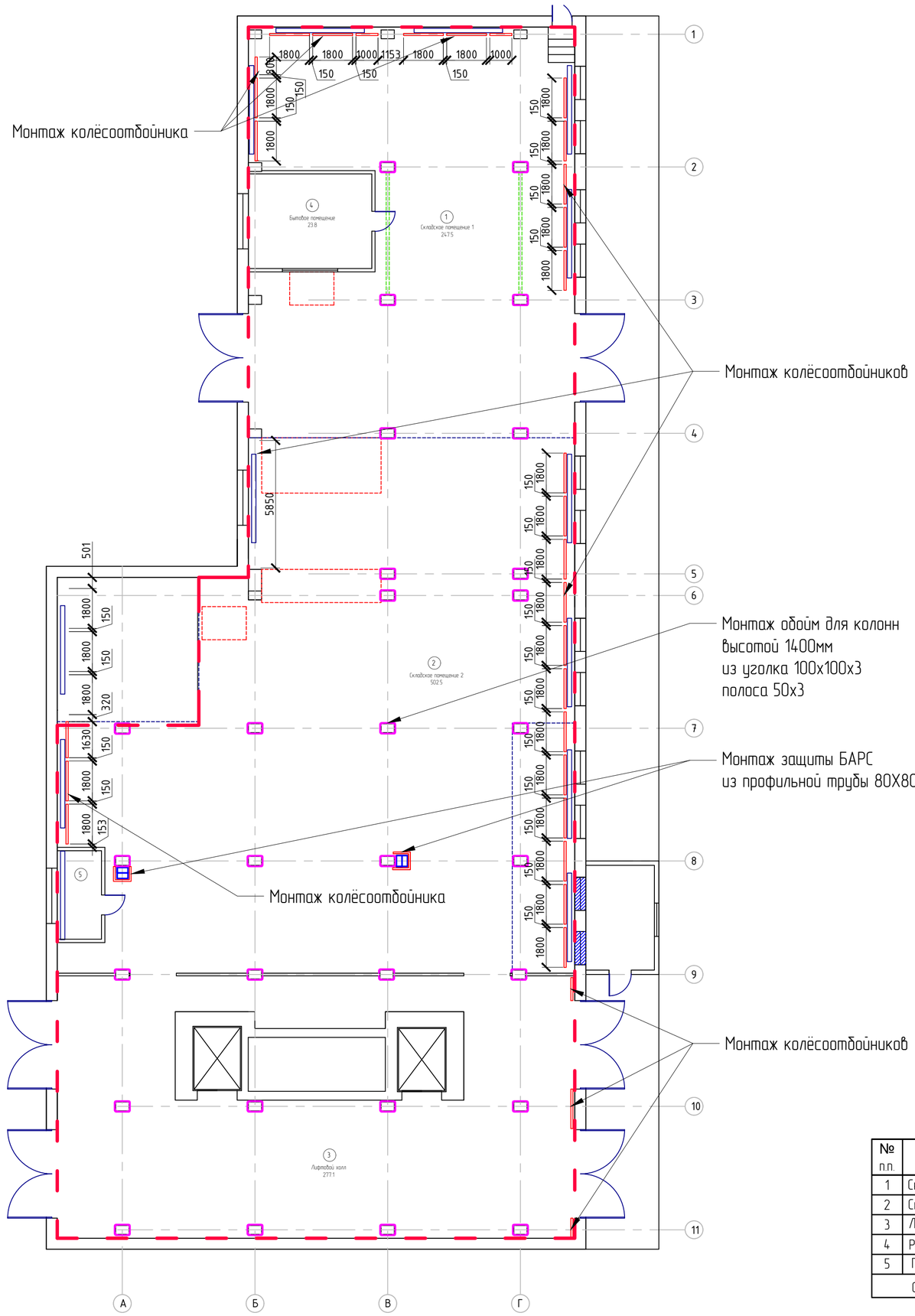

Схема колёсоотбойников

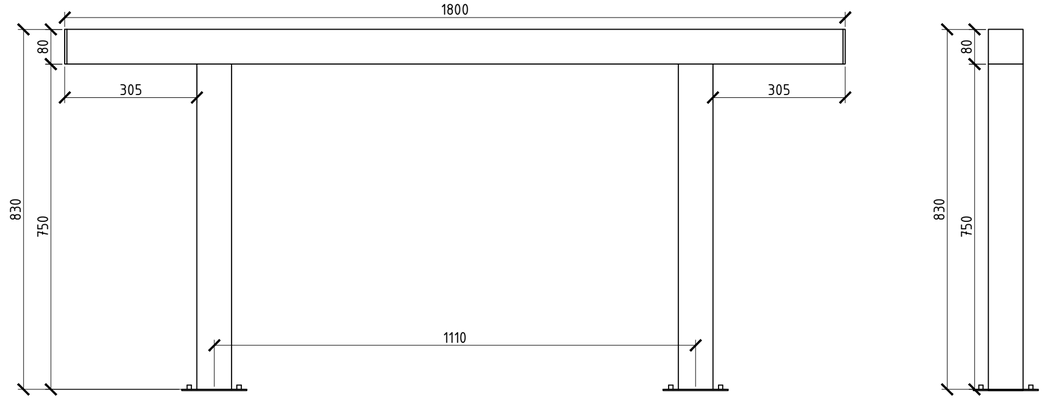

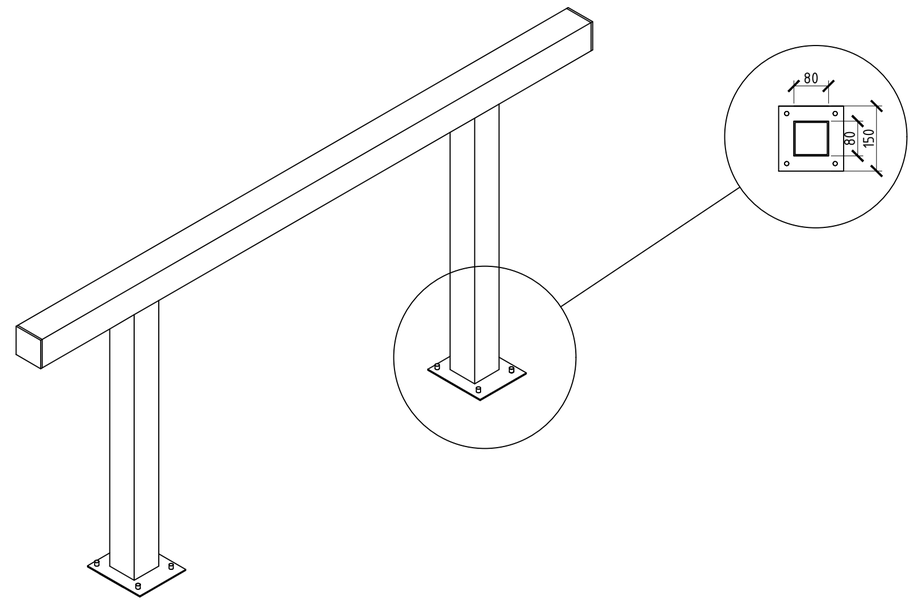

Колесоотбойник КО-1800
Материал: чёрный металл
Покрытие: порошковая краска
Трубы: 80х80 мм
Цвет: красный глянец (RAL 3026)
Толщина трубы: 3 мм
Длина колесоотбойника: 1800 м
Тип крепления: 6 анкер. болтов Ø10 мм

Экспликация помещений

№ п.п.	Наименование помещения	Площадь, $м^2$	Кат. пом-я
1	Складское помещение 1	247,5	
2	Складское помещение 2	502,5	
3	Лифтовой холл	277,1	
4	Раздевалка	23,8	
5	Подсобное помещение	8,0	
Общая площадь		1058,9	

Изм.	Кол.уч.	Лист	№ док.	Подп.	Дата	KS-1125-АР		
						Проект складского помещения "Комус" Адрес объекта: г.Екатеринбург, ул. Артинская д.12-Б		
Разраб		Романова			11.25	Проект складского помещения "Комус"	Стадия	Лист	Листов
							Р	5	
Н.контр		Декуш			11.25	План монтажа колёсоотбойников	ДЕКУШ проектное бюро		
ГИП		Декуш			11.25				

Экспликация помещений

№ п.п.	Наименование помещения	Площадь, м^2	Кат. пом-я
1	Складское помещение 1	247,5	
2	Складское помещение 2	502,5	
3	Лифтовой холл	277,1	
4	Раздевалка	23,8	
5	Подсобное помещение	8,0	
Общая площадь		1058,9	

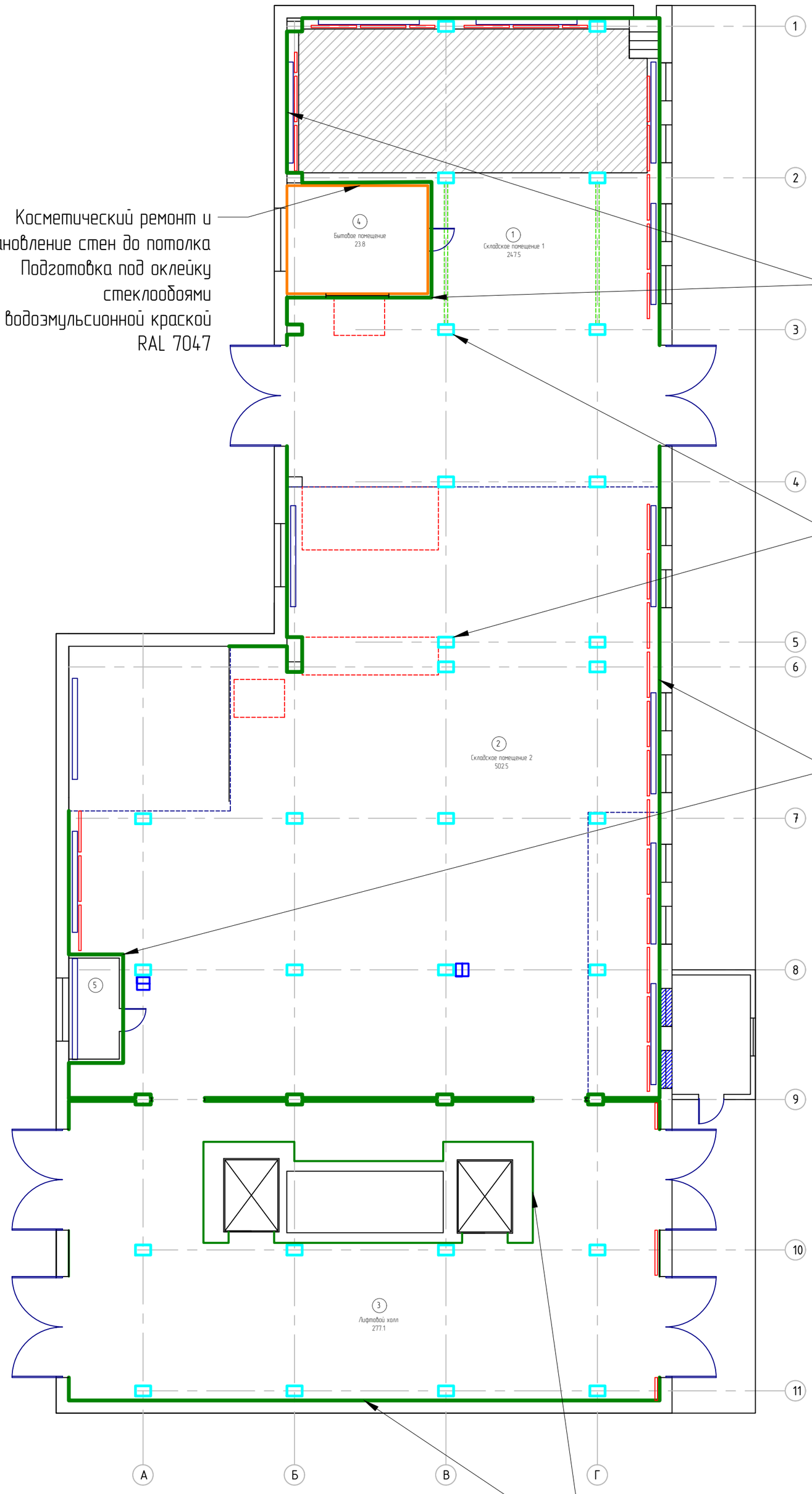

Условные обозначения

Ремонт и восстановление стен до отметки 4000мм
Подготовка под окраску
Окраска водоэмульсионной краской RAL 7047

Ремонт и восстановление колонн до отметки 4000мм
Подготовка под окраску
Окраска водоэмульсионной краской RAL 7047
От пола и до высоты 1400мм обрамление колонн в металлическую обойму

Косметический ремонт и восстановление стен до потолка Подготовка под оклейку стеклообоями
Окраска водоэмульсионной краской RAL 7047

Изм.	Кол. уч.	Лист	№ док.	Подп.	Дата	KS-1125-АР			
						Проект складского помещения "Комус" Адрес объекта: г.Екатеринбург, ул. Артинская д.12-Б			
Разраб		Романова			11.25	Проект складского помещения "Комус"	Стадия	Лист	Листов
							Р	6	
Н.контр		Декуш			11.25	План отделки	ДЕКУШ проектное бюро		
ГИП		Декуш			11.25				

Экспликация помещений

№ п.п.	Наименование помещения	Площадь, м^2	Кат. пом-я
1	Складское помещение 1	247,5	
2	Складское помещение 2	502,5	
3	Лифтовой холл	277,1	
4	Раздевалка	23,8	
5	Подсобное помещение	8,0	
Общая площадь		1058,9	

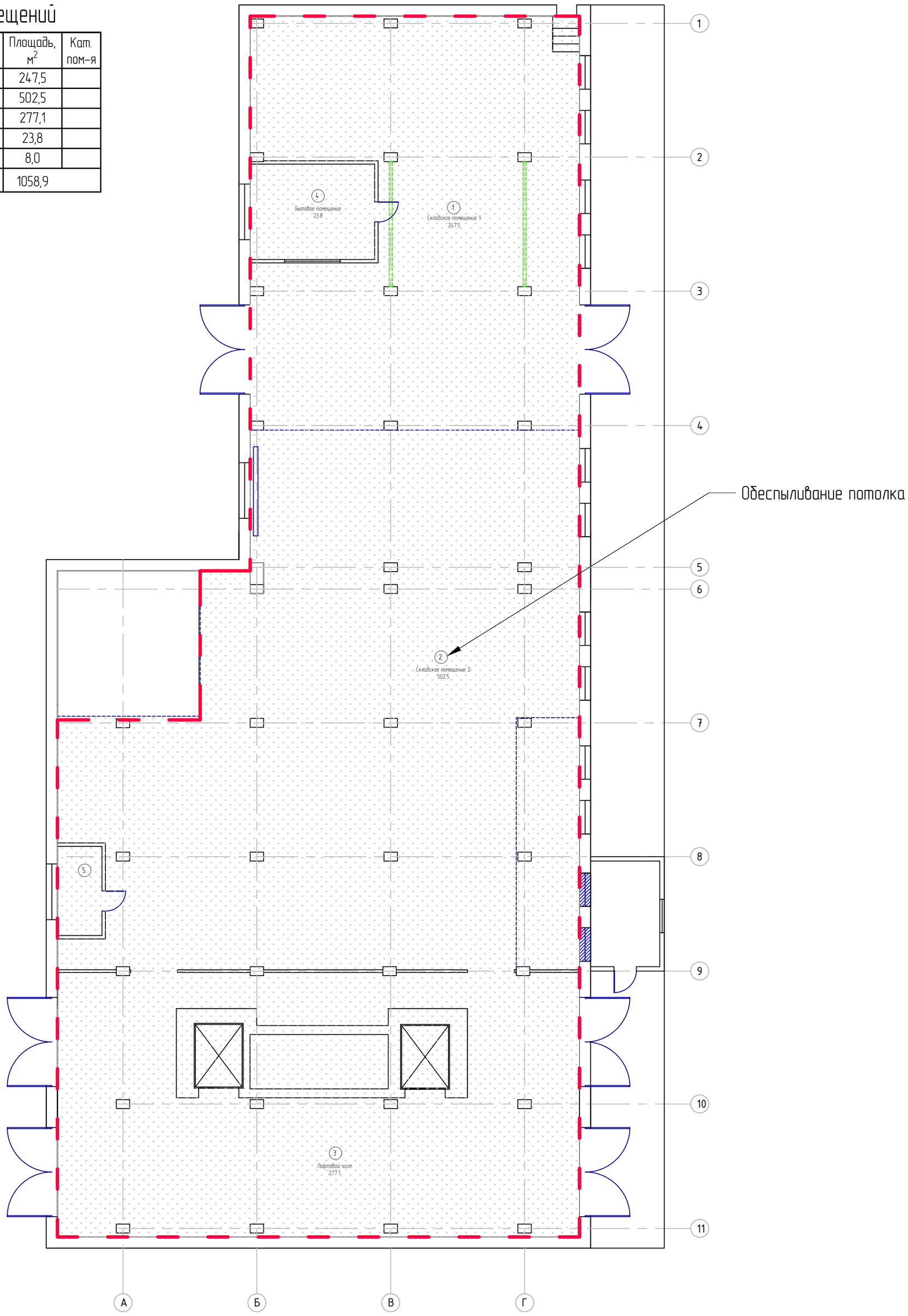

Изм..	Кол. уч.	Лист	№ док.	Подп.	Дата
Разраб		Романова			11.25
Н.контр		Декуш			11.25
ГИП		Декуш			11.25

KS-1125-АР

Проект складского помещения "Комус"
Адрес объекта: г.Екатеринбург, ул. Артинская д.12-Б

Проект складского помещения "Комус"

Стадия	Лист	Листов
Р	7	

План потолков

ДЕКУШ проектное бюро

План расстановки освещения

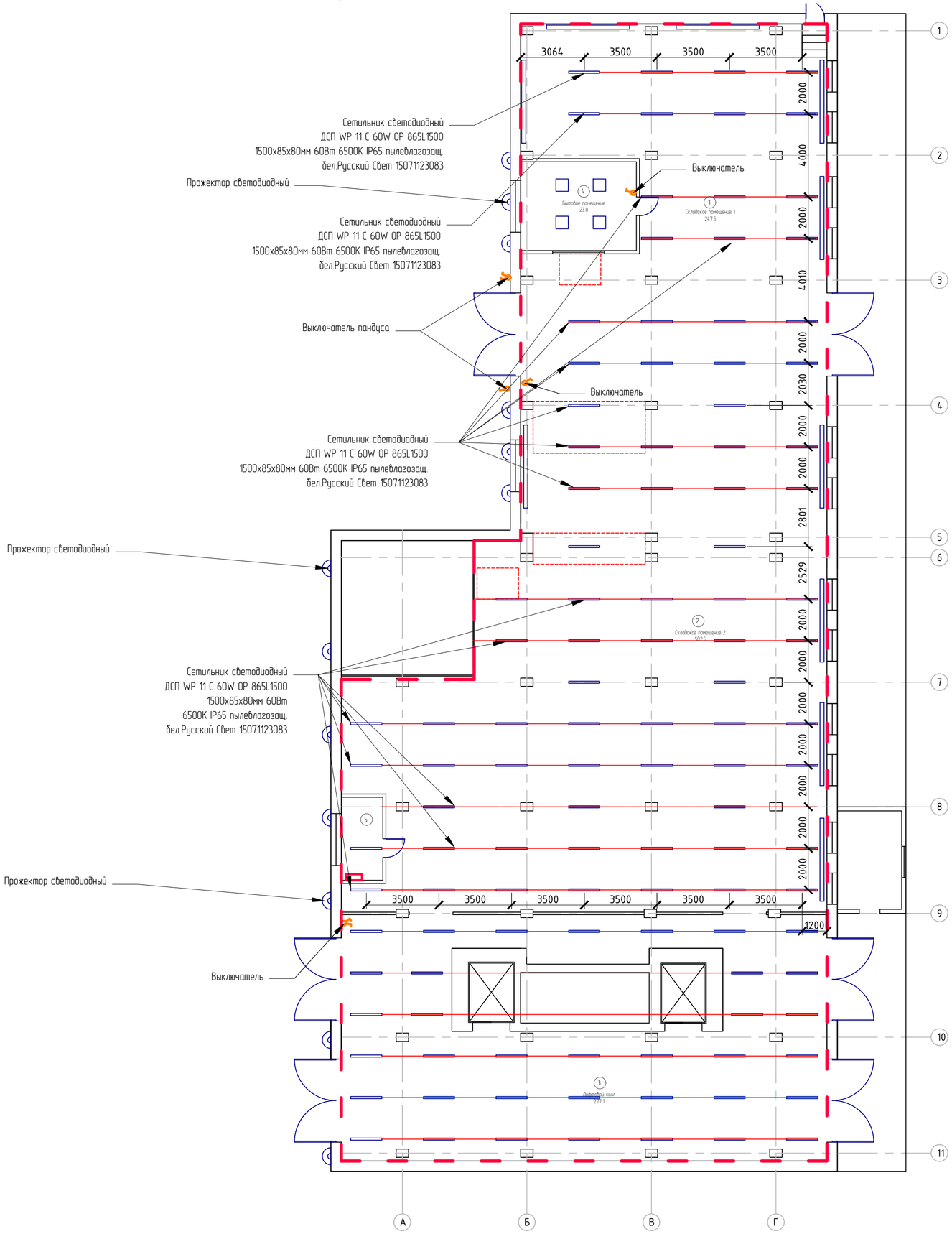

Экспликация помещений

№ п.п.	Наименование помещения	Площадь, $м^2$	Кат. пом-я
1	Складское помещение 1	247,5	
2	Складское помещение 2	502,5	
3	Лифтовой холл	277,1	
4	Раздевалка	23,8	
5	Подсобное помещение	8,0	
Общая площадь		1058,9	

Изм.	Кол. уч.	Лист	№ док.	Подп.	Дата
Разраб		Романова			11.25
Н.контр		Декуш			11.25
ГИП		Декуш			11.25

KS-1125-АР

Проект складского помещения "Комус"
Адрес объекта: г.Екатеринбург, ул. Артинская д.12-Б

Проект складского помещения "Комус"

Стадия	Лист	Листов
Р	8	

План расстановки освещения

ДЕКУШ проектное бюро

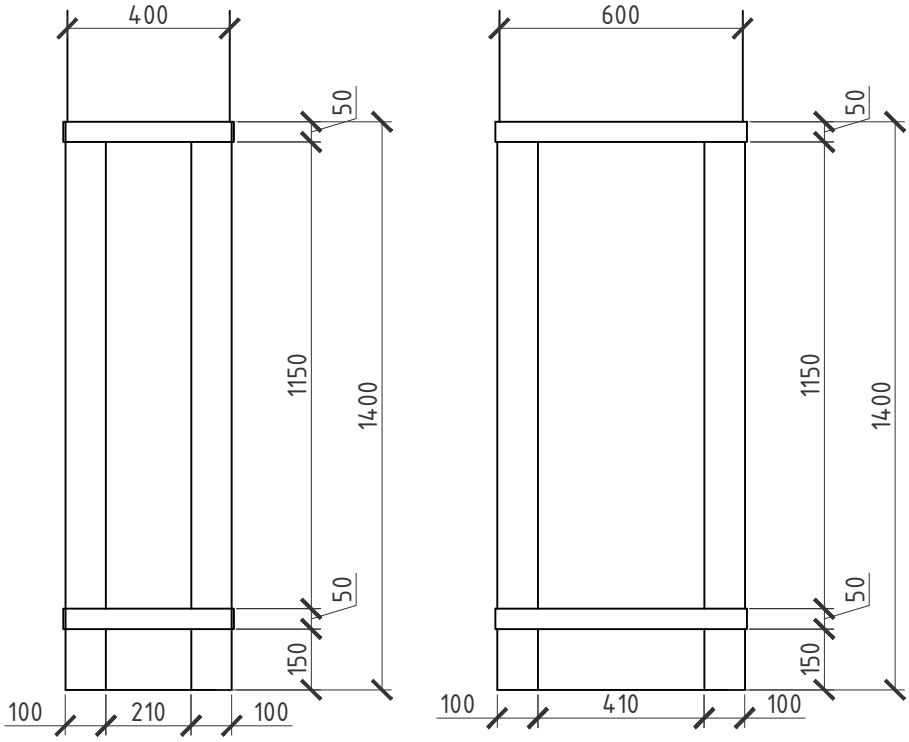

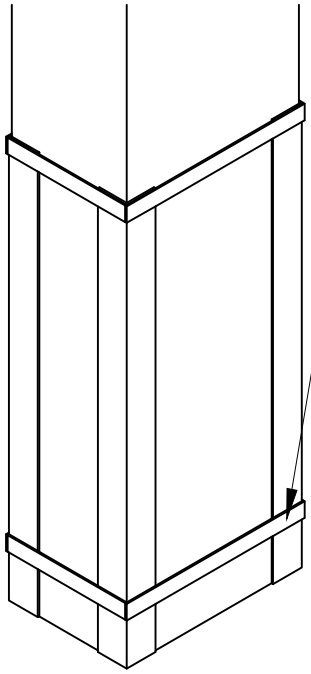

Монтаж обойм для колонн
высотой 1400мм
из уголка 100х100х3
полоса 50х3

						KS-1125-АР		
						Проект складского помещения "Комус" Адрес объекта: г.Екатеринбург, ул. Артинская д.12-Б		
Изм..	Кол. уч.	Лист	№ док.	Подп .	Дата			
Разраб		Романова			11.25	Проект складского помещения "Комус"	Стадия	Лист	Листов
							Р	9	
Н.контр		Декуш			11.25	Схема обоймы колонны	ДЕКУШ проектное бюро		
ГИП		Декуш			11.25				

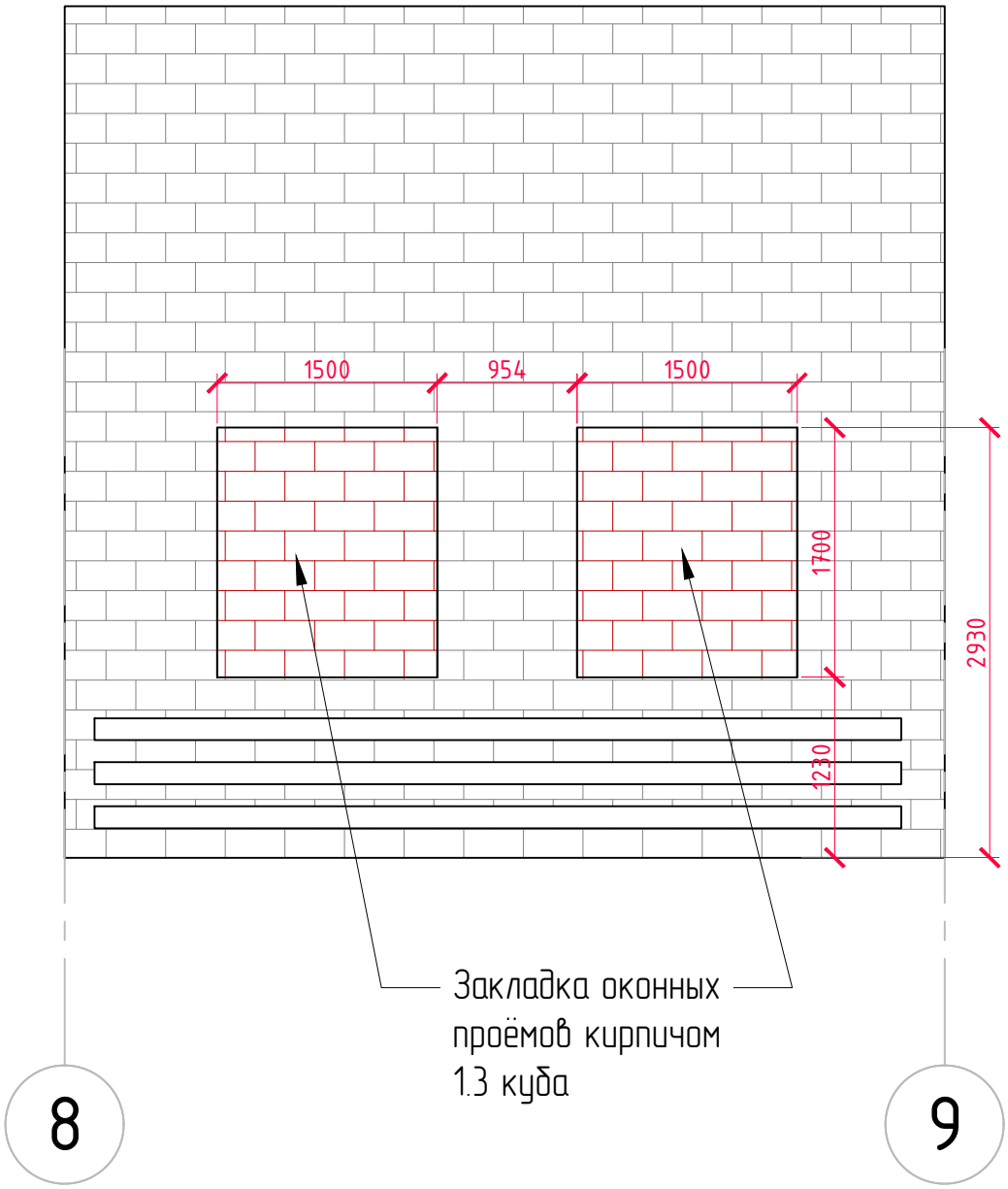

						KS-1125-АР		
						Проект складского помещения "Комус" Адрес объекта: г.Екатеринбург, ул. Артинская д.12-Б		
Изм..	Кол. уч.	Лист	№ док.	Подп .	Дата			
Разраб		Романова			11.25	Проект складского помещения "Комус"	Стадия	Лист	Листов
							Р	10	
Н.контр		Декуш			11.25	Схема обоймы колонны	ДЕКУШ проектное бюро		
ГИП		Декуш			11.25				

План напольных покрытий

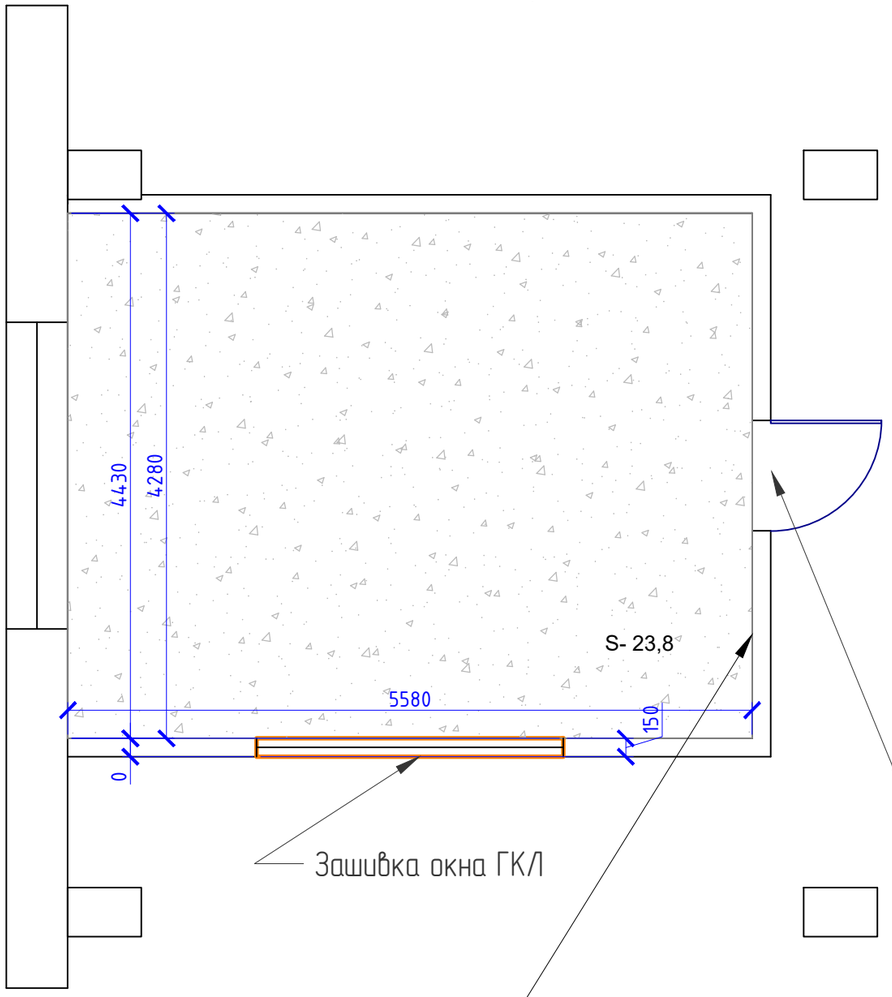

Зашивка окна ГКЛ

Косметический ремонт и восстановление стен до потолка
Подготовка под оклейку стеклообоями
Окраска водоэмульсионной краской RAL 7047

Демонтаж существующей двери, монтаж противопожарной EI60

План потолка в бытовом помещении

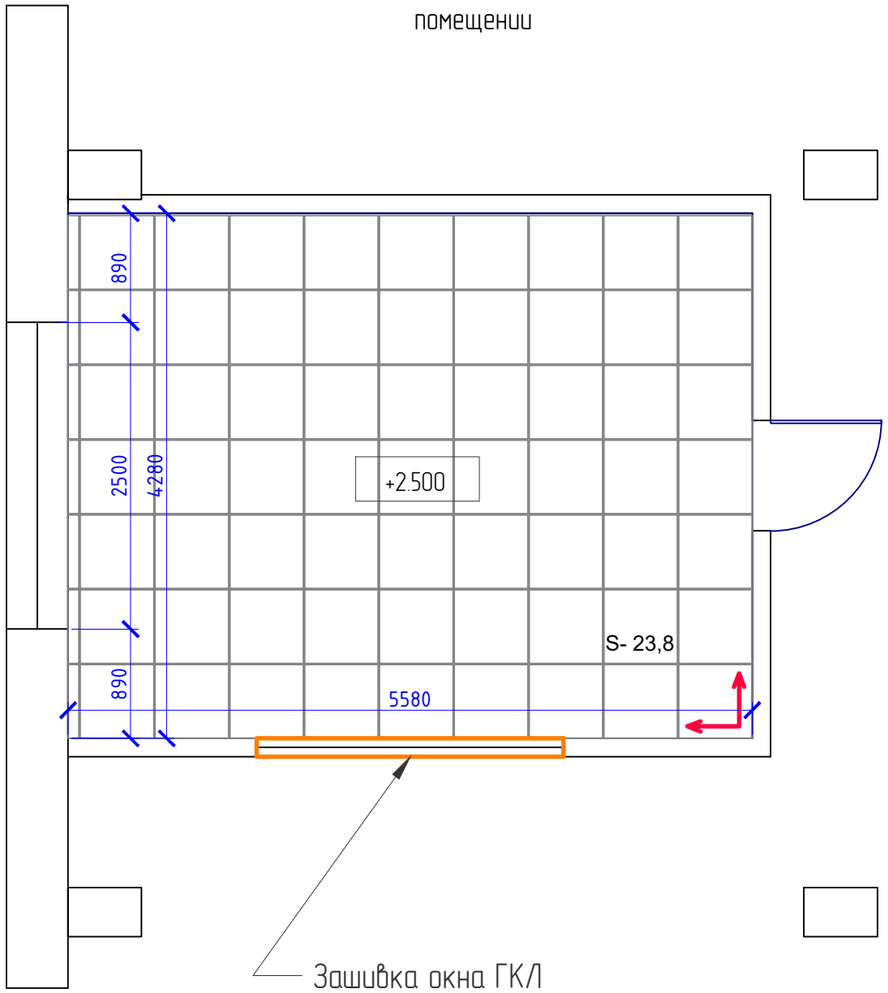

Зашивка окна ГКЛ

Изм..	Кол. уч.	Лист	№ док.	Подп .	Дата	KS-1125-АР		
						Проект складского помещения "Комус" Адрес объекта: г.Екатеринбург, ул. Артинская д.12-Б		
Разраб		Романова			11.25	Проект складского помещения "Комус"	Стадия	Лист	Листов
							Р	11	
Н.контр		Декуш			11.25	Раздевалка	ДЕКУШ проектное бюро		
ГИП		Декуш			11.25				

Ведомость материалов

Наименование материалов	Ед.изм	Количество
Кирпич керамический одинарный, размер 250x120x65 мм	шт	1470
Раствор готовый кладочный, цементный, М100	м3	0.85
Сетка сварная из арматурной проволоки без покрытия, диаметр проволоки 3,0 мм, размер ячейки 50x50 мм	м2	15
Листы гипсокартонные ГКЛ, толщина 12,5 мм	м2	2,7
Кирпич керамический одинарный, размер 250x120x65 мм (закладка проёма окна 1,3 куба)	шт	520
Раствор готовый кладочный, цементный, М100	м3	0.33
Профили направляющий Кнауф 100x40x0,6 мм	м	6
Профиль стоечный Кнайф 100x50x0,6 мм	м	14
Колёсотбойник из профильной трубы	шт	32
Отбойник на колонну из уголка	шт	30
Панели потолочные с комплектующими: ARMSTRONG OASIS	м2	23,8
Состав грунтовочный глубокого проникновения "БИРСС Грунт Универсал"	кг	11,5
Состав грунтовочный глубокого проникновения Грунтовка церезит CT17 PRO	л	265,5
Краска стирол-акрилатная:ЭКСПЕРТ	л	531
Линолеум коммерческий гомогенный: "TARKETT iQ TORO SC", токопроводящий Артикул Dark-Grey-102	м2	23,8
Клей для укладки токопроводящих текстильных и ПВХ-покрытий Homakoll 149 Prof	кг	37.2
Плинтус для полов из ПВХ Деконика Светло-серый 55x21x2200 мм (с фурнитурой в комплекте)	м	18.8
Плиты минераловатные "Акустик Баттс ПРО" ROCKWOOL толщ.75мм	уп	1

Изм..	Кол. уч.	Лист	№ док.	Подп .	Дата
Разраб		Романова			11.25
Н.контр		Декуш			11.25
ГИП		Декуш			11.25

KS-1125-АР

Проект складского помещения "Комус"
Адрес объекта: г.Екатеринбург, ул. Артинская д.12-Б

Проект складского помещения "Комус"

Стадия	Лист	Листов
Р	12	

Ведомость отделки

ДЕКУШ проектное бюро